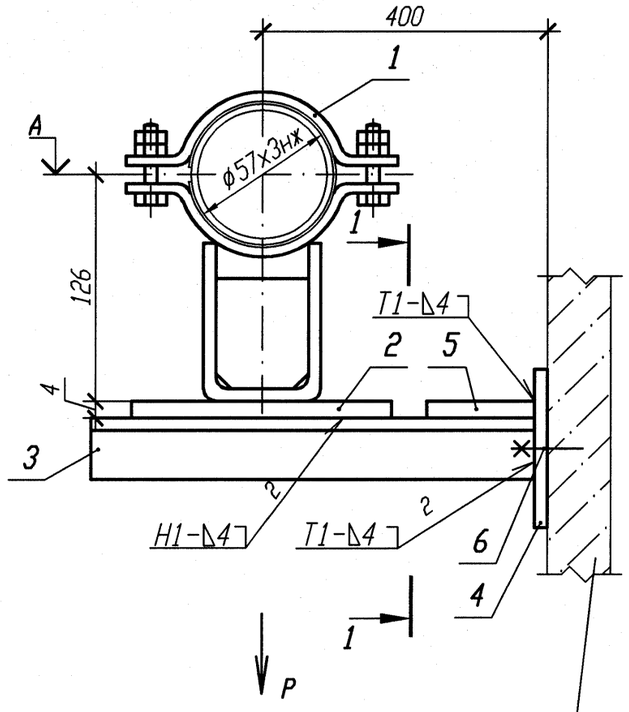

Смотри строительные чертежи
R3. 00094. 1. 0. 21

Спецификация деталей

Поз.	Обозначение	Наименование	Кол.	Материал	Масса, кг ед.	Масса, кг общ.	Приме-чание
1	18-511. 000-11	Опора 57К	1	Сборный	1, 76	1, 76	
2	ГОСТ 19903-74	Лист Б-ПН 4х120х80	1	ст 3 сп 5 ГОСТ 14637-89	0, 3	0, 3	
3	ГОСТ 8509-93	Уголок Б 50х50х5 l=500	2	Вст 3 сп 5 ГОСТ 535-2005	1, 89	3, 78	
4	10. 377. 01	Лист Б-ПН 4х140х80	1	ст 3 сп 5 ГОСТ 14637-89	0, 35	0, 35	
5	ГОСТ 19903-74	Лист Б-ПН 4х100х100	1	ст 3 сп 5 ГОСТ 14637-89	0, 31	0, 31	
6	ГОСТ 28778-90	БСР 10х100 У3	2	Сборный	0, 09	0, 18	
	ГОСТ 9467-75	Электроды		УОНИИ 13/45			
					Итого:		6, 68

Номер опоры	Р, кН	Отметка опоры А
3TS21Y019	0, 49	+17, 400
3TS21Y016	0, 20	+18, 195
3TS21Y112	0, 30	+17, 600
3TS21Y009	0, 44	+18, 195

РАЗРЕЗ 1-1

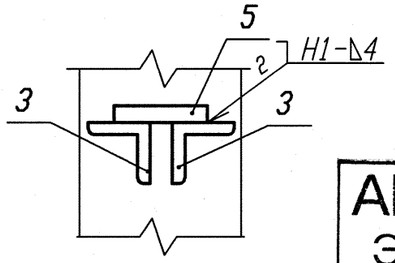

1 Привязку опоры смотри 3TS21Z09.
2 Сварку производить по ГОСТ 5264-80.
3 Отметка трубопровода подлежит уточнению в соответствии с уклоном трубопровода.
4 Максимальная нагрузка на опору дана с учетом сейсмического воздействия.
5 Изготовить четыре комплекта.

АРХИВНЫЙ ЭКЗЕМПЛЯР

Изм.	Кол. уч.	Лист	N док.	Подп.	Дата
1	-	Зам.	102-12	-	-
Инженер		Сопрун			24.04
Пров. вед. инж.		Веренцова			24.04
Пров. нач. гр.		Жук			24.04
Н. контр		Краснояров			24.04

Инв. N подл. R3. 00783. 1. 0. 11
Лист 180

R3. TS21. 3012. 011. 01. 00. 004

Ростовская АЭС Блок 3

Реакторное отделение
Негерметичная часть
Трубопроводы системы очистки технологических сдувок

Стадия	Лист	Листов
Р		1

Опора скользящая 3TS21Y019, 3TS21Y016, 3TS21Y112, 3TS21Y009

ОАО "НИАЭП" 2012

Инв. N подл. | Подп. и дата | Взам. инв. N
R3. 00783. 1. 0. 11

Формат А3